(27)小学4年生男子 組手
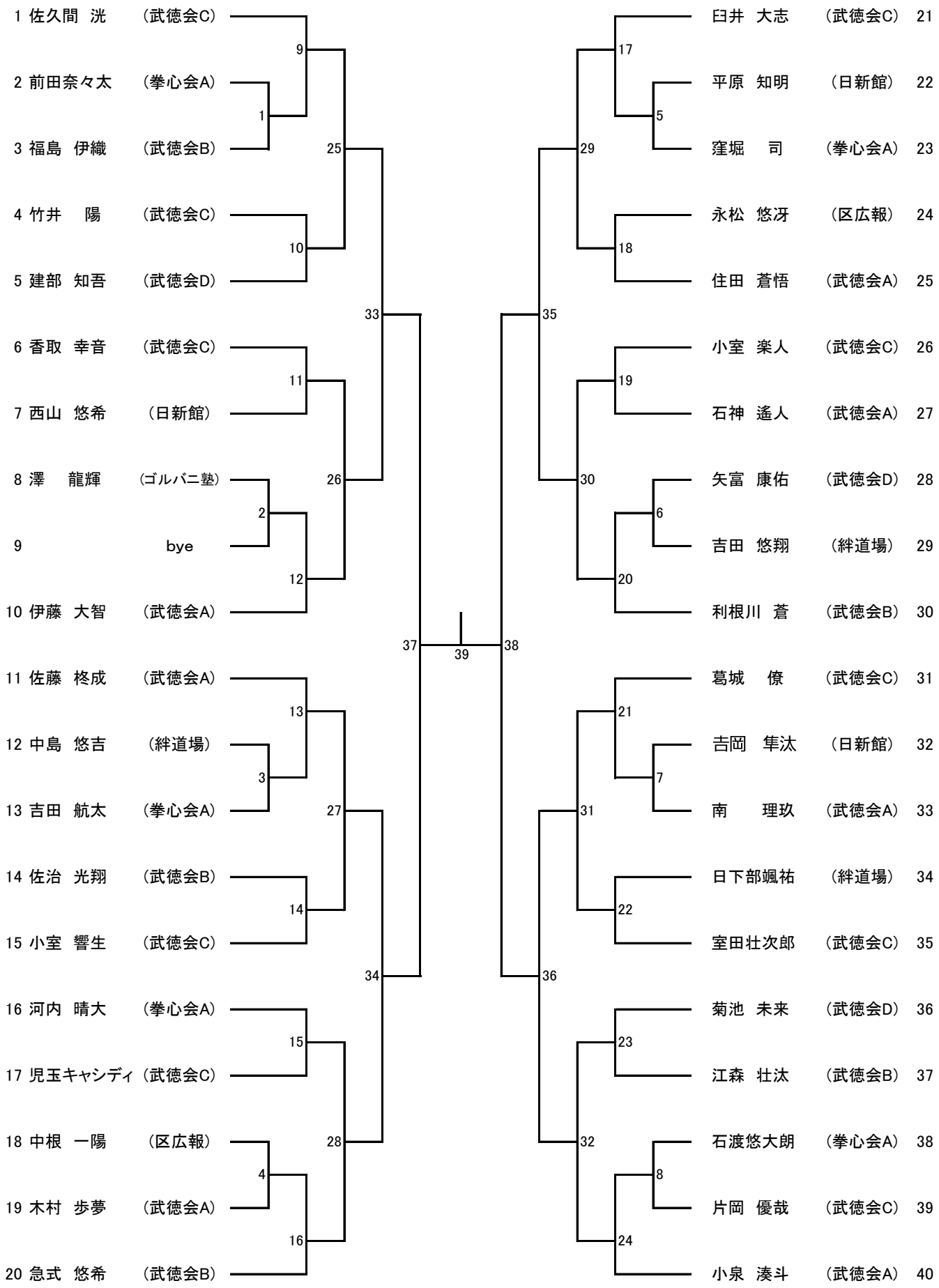
出場者数 ： 39名
表彰者数 ： 8